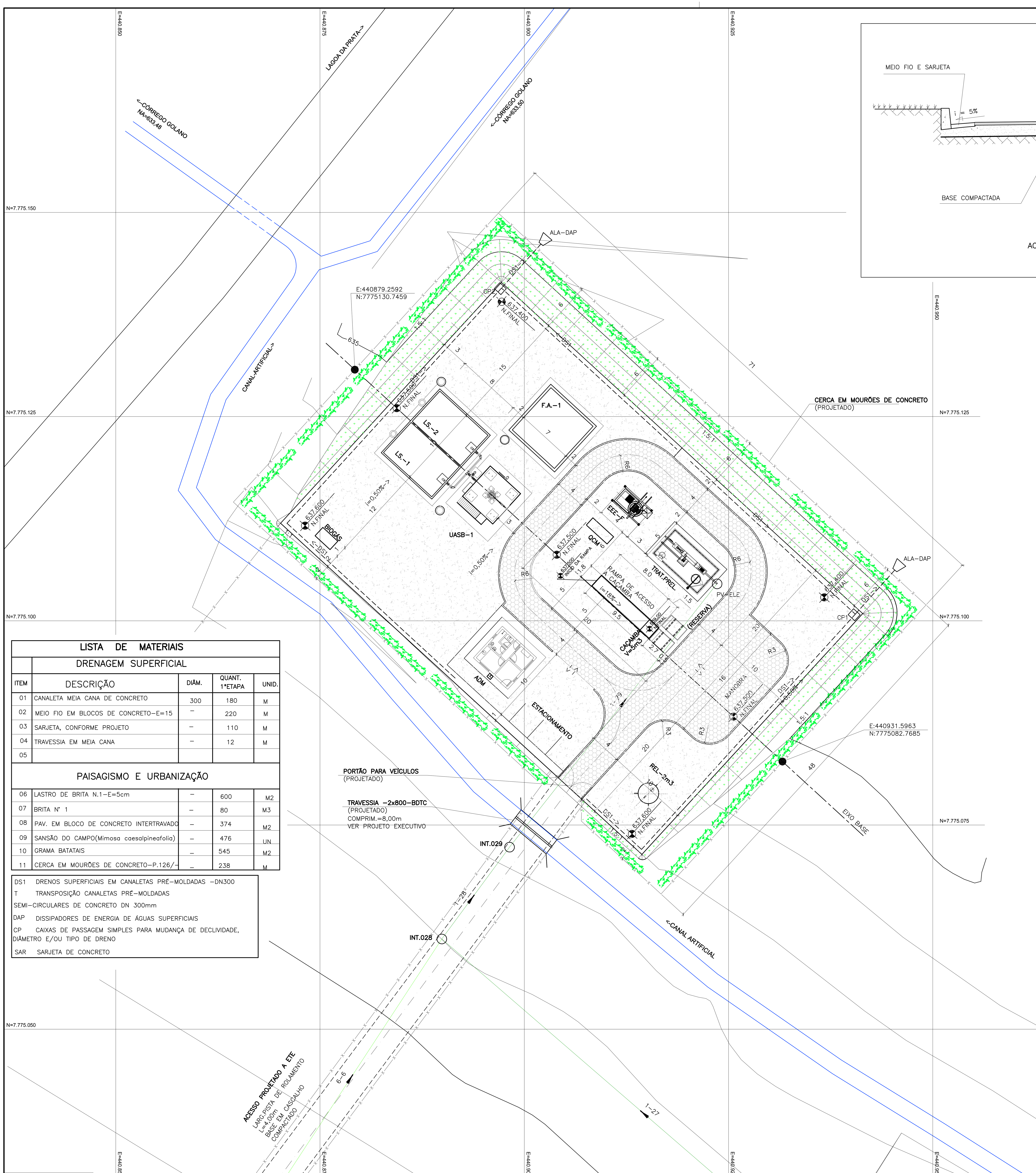

LISTA DE MATERIAIS

ITEM	DESCRIÇÃO	DIÂM.	QUANT. 1ºETAPA	UNID.
	DRENAGEM SUPERFICIAL			
01	CANALETA MEIA CANA DE CONCRETO	300	180	M
02	MEIO FIO EM BLOCOS DE CONCRETO-E=15	–	220	M
03	SARJETA, CONFORME PROJETO	–	110	M
04	TRAVESSIA EM MEIA CANA	–	12	M
05				
	PAISAGISMO E URBANIZAÇÃO			
06	LASTRO DE BRITA N.1-E=5cm	–	600	M2
07	BRITA Nº 1	–	80	M3
08	PAV. EM BLOCO DE CONCRETO INTERTRAVADO	–	374	M2
09	SANSÃO DO CAMPO(Mimosa caesalpineafolia)	–	476	UN
10	GRAMA BATATAIS	–	545	M2
11	CERCA EM MOURÕES DE CONCRETO-P.126/-	–	238	M

DS1 DRENOS SUPERFICIAIS EM CANALETAS PRÉ-MOLDADAS -DN300
T TRANSPOSIÇÃO CANALETAS PRÉ-MOLDADAS
SEMI-CIRCULARES DE CONCRETO DN 300mm
DAP DISSIPADORES DE ENERGIA DE ÁGUAS SUPERFICIAIS
CP CAIXAS DE PASSAGEM SIMPLES PARA MUDANÇA DE DECLIVIDADE, DIÂMETRO E/OU TIPO DE DRENO
SAR SARJETA DE CONCRETO

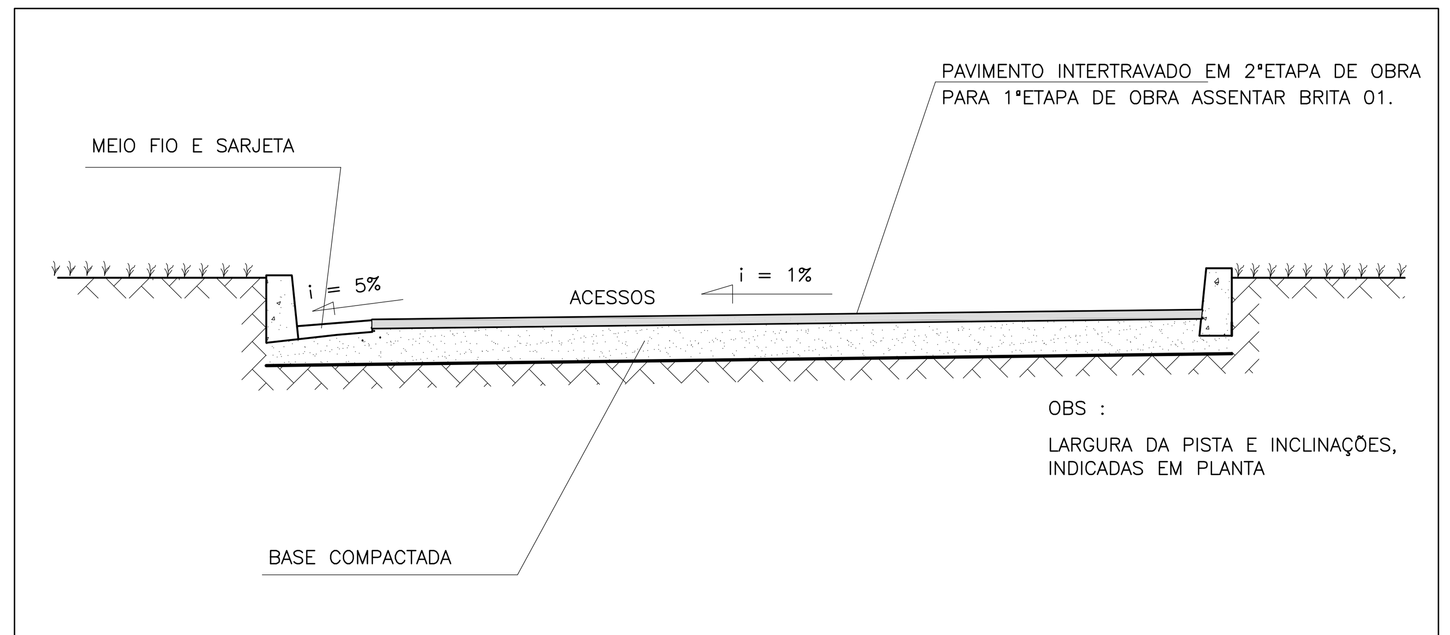

ACESSO INTERNO – DETALHE TÍPICO
SEM ESCALA

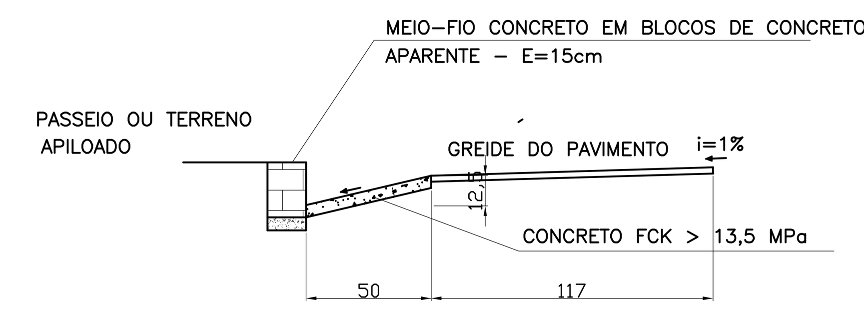

DETALHE II
SARJETA DE CONCRETO
MEIO FIO EM BLOCOS
DE CONCRETO-E=15cm
ESC. 1:25

DRENOS SUPERFICIAIS (DS)
LOCADOS NO TERRENO NATURAL
SEÇÃO TÍPICA
ESCALA 1:25

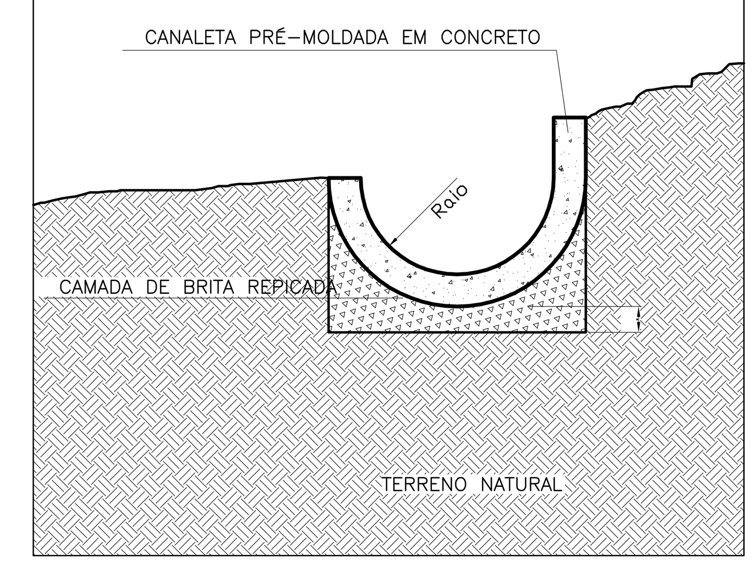

TRAVESSIA EM CONCRETO
SEÇÃO TÍPICA
ESCALA 1:25

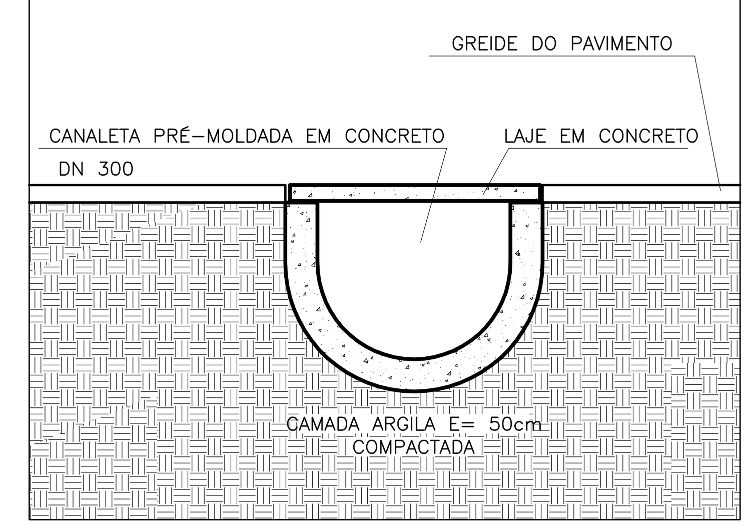

NOTAS:

1- MEDIDAS EM METROS, COTAS ALTIMÉTRICAS EM METROS, DIÂMETROS EM MILÍMETROS, EXCETO ONDE INDICADO.
2-OS RESÍDUOS GERADOS NO PROCESSO DE TRATAMENTO BIOLÓGICO E RESÍDUOS DO TRATAMENTO PRELIMINAR DEVERÃO SER REMOVIDOS PARA ATERRO SANITÁRIO, DE ACORDO COM SOLICITAÇÃO E RECOMENDAÇÃO DA PREFEITURA MUNICIPAL DE JAPARAÍBA.
3-CONSIDERAÇÕES SOBRE O PROJETO DE TERRAPLENAGEM:
-INCLINAÇÃO DOS TALUDES DE CORTE: 1:1(H:V)
-INCLINAÇÃO DOS TALUDES DE ATERRO: 3:2(H:V)
-INCLINAÇÃO DOS TALUDES DE CORTE EM ROCHA: 1:8(H:V)
4-FAZER REMOÇÃO DE 50 cm DE CAMADA DO SUBLEITO CASO SEJA CONSTATADO EM CAMPO A PRESENÇA DE SOLO MOLE(BAIXA CAPACIDADE DE SUPORTE).

LEGENDA

RIO / CÓRREGO / NA
REDE COLETORA AUXILIAR
INTERCEPTOR DE ESGOTOS
LIMITE DE PROJETO
LIMITE DE SUB BACIA
ESTRUTURAS PROJETADAS EM 1ºETAPA DE OBRA
ESTRUTURAS PROJETADAS EM 2ºETAPA DE OBRA
POÇO DE VISITA EXISTENTE
PONTA SECA
POÇO DE VISITA PROJETADO
POÇO DE VISITA ALTEADO DE 0,50 cm

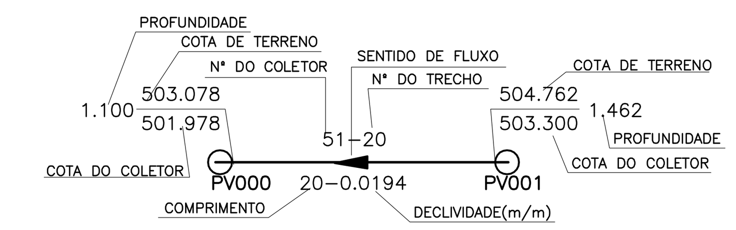

LEGENDA – TOPOGRAFIA:

CURVA DE NÍVEL
CÓRREGO / RIO
RODOVIA/ESTRADA
MARCO TOPOGRÁFICO
CERCA
POSTE
GRAMA EM PLACA
PRÉ-MOLDADO DE CONCRETO
BRITA Nº1
ATERRO COMPACTADO 100% DO PN, DECLIVIDADE DO TALUDE 1.5:1- H-V
CORTE – DECLIVIDADE DO TALUDE 1: 1- H-V
ÁREA DE PRESERVAÇÃO AMBIENTAL
GREIDE FINAL DO PAVIMENTO

REV.	DESCRIÇÃO	DATA	EXEC.	VERIF.	APROV.

CONTRATADA: PRODEMIG PROJETOS E CONSULTORIA LTDA
CONTRATO Nº
RESP. TEC.:CARLOS EDUARDO CASTRO ALVARES
REG. CREA: 78259/D

CONTRATANTE: PREFEITURA DE JAPARAÍBA / MG
PROGRAMA:
MUNICÍPIO/ÁREA: JAPARAÍBA / MG
BAIRRO CAPOEIRÃO
TÍTULO: SISTEMA DE ESGOTAMENTO SANITÁRIO
ESTAÇÃO DE TRATAMENTO DE ESGOTOS
ETE - PLANIMETRIA / URBANIZAÇÃO / DRENAGEM
DATA: SET/16
ESCALA: 1:250
PRANCHA: 09/34
ARQUIVO: